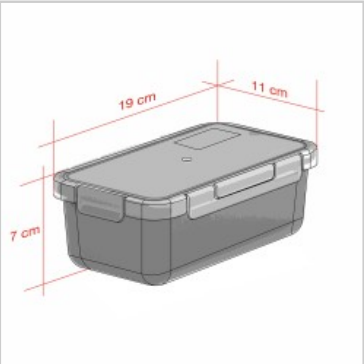

CONTENIDOR HERMÈTIC 0,75 L

MADE IN SPAIN

- Fet a la nostra fàbrica a Reus.
- Termoplàstic (PBT) apte per a contacte amb aliments, lliure de BPA.
- 100% hermètic gràcies als 4 punts d'ancoratge de la tapa i la seva junta.
- Fabricat amb energia elèctrica 100% renovable.
- No es taca, no conserva les olors, no es deforma.
- Apte per microones, rentavaixelles i congelador (-20ºC hasta 200ºC).
- Tapa translúcida amb finestra que permet veure l'interior.
- Material: cos de PBT, tapa de polipropilè i junta de silicona.

País de fabricació	Espanya
Garantia	2 años
Material	PBT
Amplada	19 cm
Alçada	7 cm
Pes	0,2 kg
Profunditat	11 cm
Temperatura màxima d'ús	-20ºC a +200ºC
Codi duaner	39.241.000
Fabricant	Comercial VALIRA S.A.-Apeles Mestres, 12-14 Polígono Industrial Agro Reus 43206 Reus-Mail:valira@valira.com
Referencia	6090/97
EAN	8411401024496